5055773018405

BANQUET
BARBECUES

BBQ a Carbone

Istruzioni di montaggio – OL2404

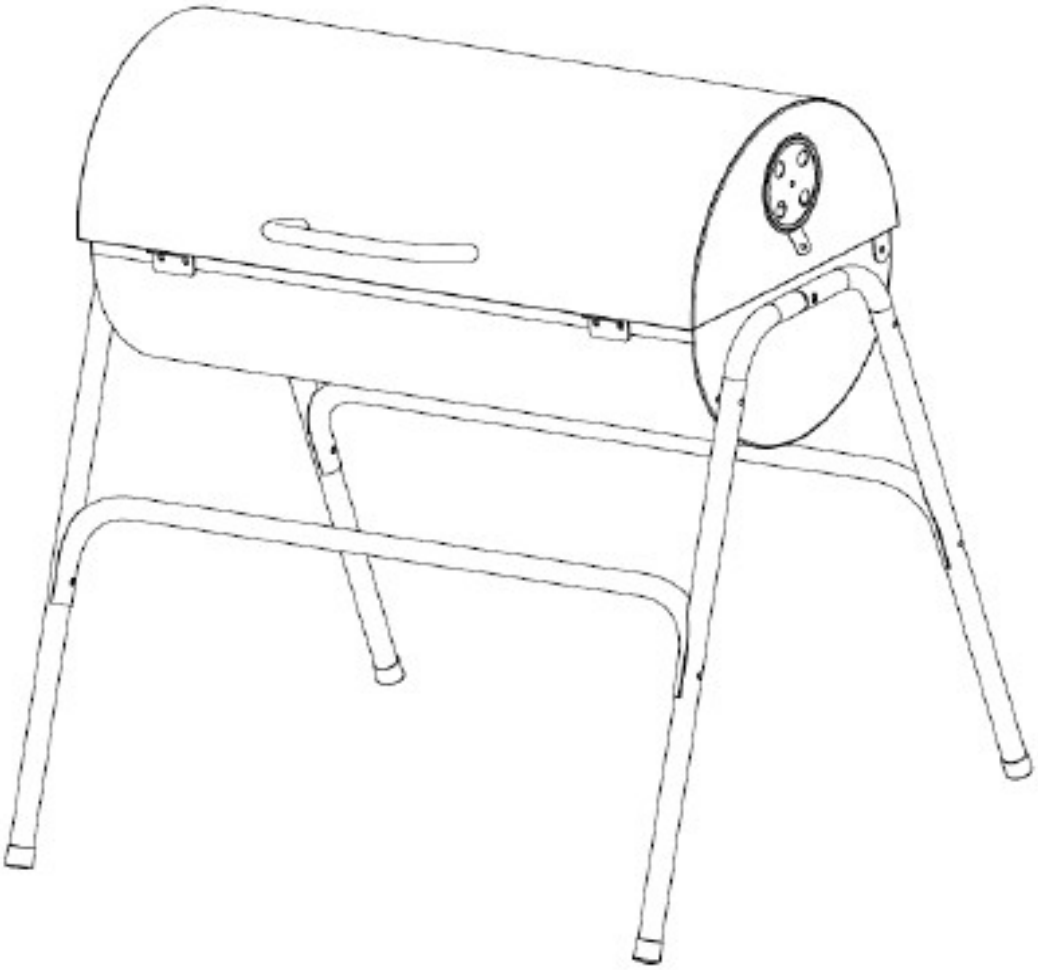

Visione Esplosa

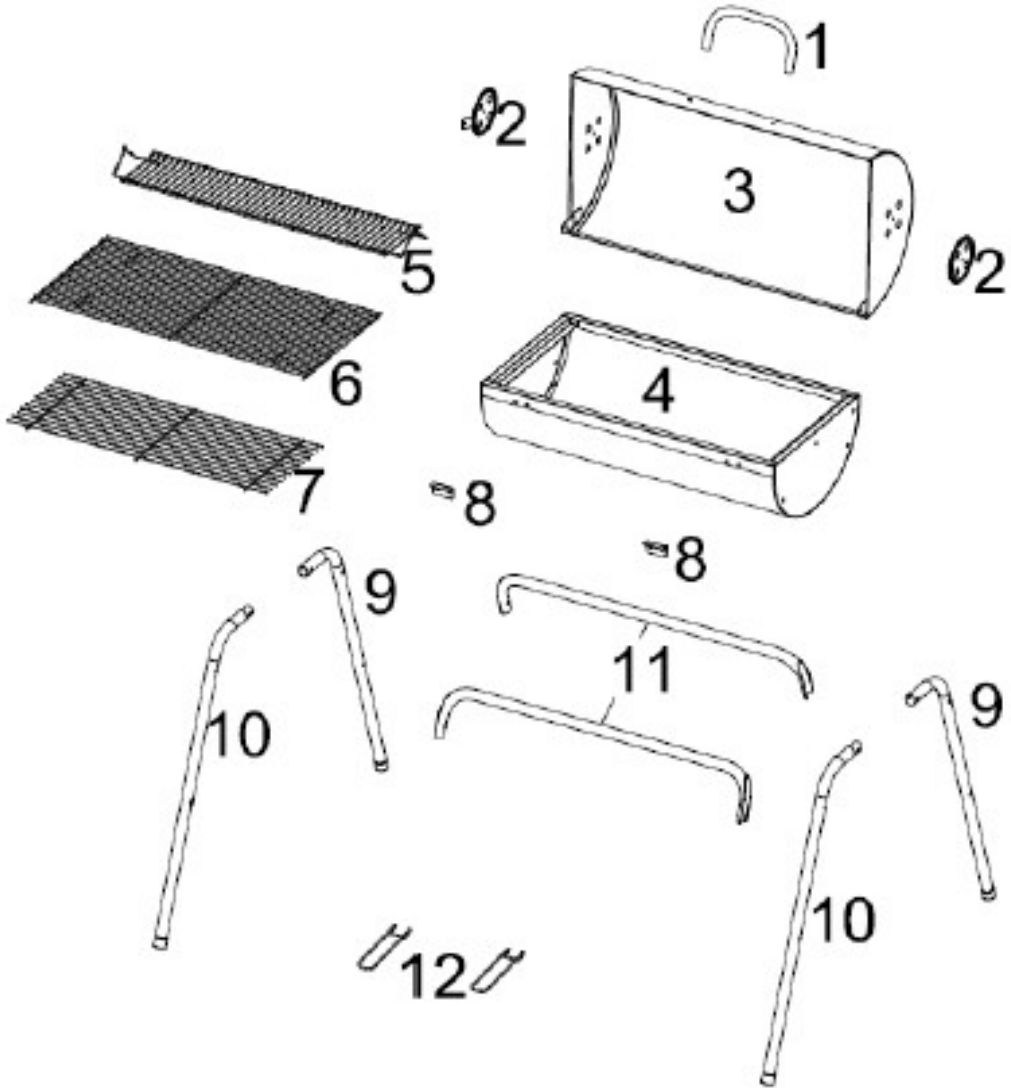

Parti Fornite

Prima di montare il BBQ, assicurati che i pezzi corrispondano a quelli elencati nella lista.

Prenditi un momento per familiarizzare con i componenti. Controlla che tutti i fori siano liberi da vernici. Se i fori sono ostruitui, utilizza un cacciavite per liberarli.

1	Maniglia Coperchio		1
2	Presa d'Aria		2
3	Coperchio		1
4	Braciere		1
5	Griglia di Riscaldamento		1
6	Griglia di Cottura		1
7	Griglia del Carbone		1
8	Supporto del Coperchio		2
9	Gamba Posteriore		2
10	Gamba Anteriore		2
11	Barra Mediana		2
12	Manico della Griglia di Cottura		2

Accessori Forniti

A	Vite M6X20		2
B	Vite M6X10		12
C	Vite M6x35		12
D	Dado M6		26
E	Rondella∅6		26

Per il montaggio del barbecue é assolutamente necessario un cacciavite (non fornito)

. Maneggiare gli involucri in polietilene con attenzione e tenerli lontani dalla portata dei bambini.

. Leggere attentamente la sezione relativa alla sicurezza prima di utilizzare il barbecue.

Ti preghiamo di leggere attentamente le istruzioni e di conservare l'imballo originale in quanto potrebbe servire come riferimento fotografico per il montaggio del prodotto finito in caso di difficoltá.

Montaggio

Ti preghiamo di leggere attentamente tutte le istruzioni prima di procedere. Trova un'area ampia e pulita dove montare il barbecue.
Utilizza la lista parti e i diagrammi illustrativi quando necessario. Per il montaggio del barbecue devono essere manipolate parti molto grandi: si consiglia di eseguirlo in due persone.

Step 1:
A. Unire la gamba posteriore (9) alla barra mediana (11) - ((C) Viti: 2/ Rondelle:2/ Dadi: 2)

B. Unire la gamba anteriore (10) alla barra mediana (11) - ((C) Viti: 2/ Rondelle:2/ Dadi: 2)

C. Unire le gambe anteriori e posteriori assemblate

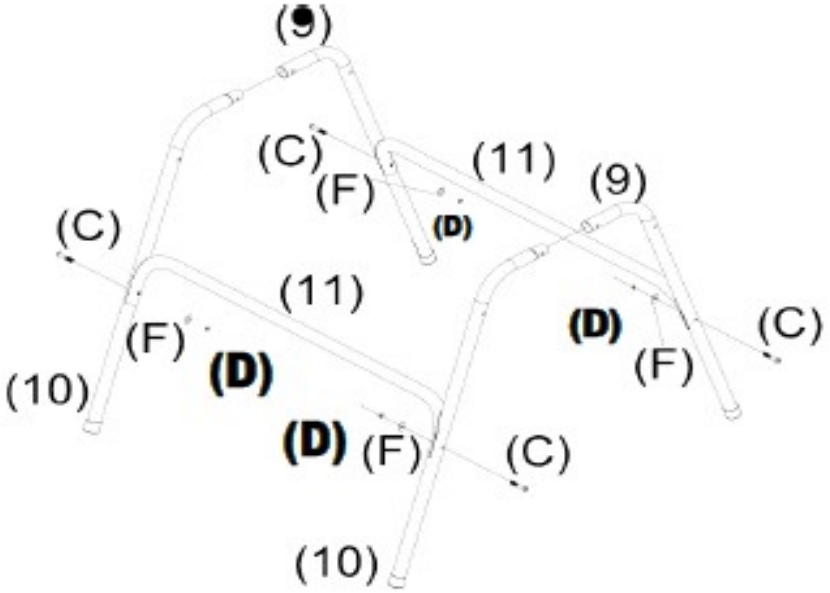

Step 2:
A. Unire il supporto del coperchio (8) al braciere (4) – ((B) Viti: 4/ (F) Rondelle: 4/ (D) Dadi M6: 4)

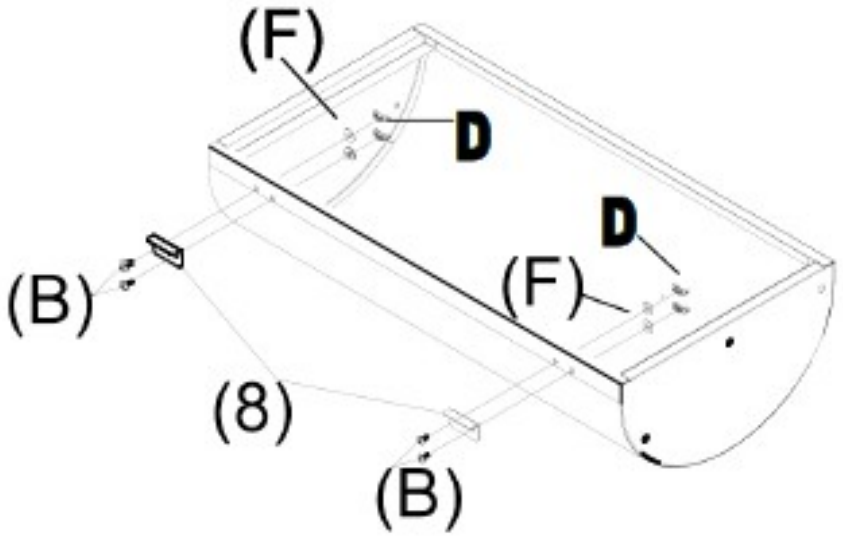

Step 3:
A: Unire le gambe anteriori e posteriori al braciere (4)–((C) Viti: 6/ (F) Rondelle: 6/ (D) Dadi M6: 6)

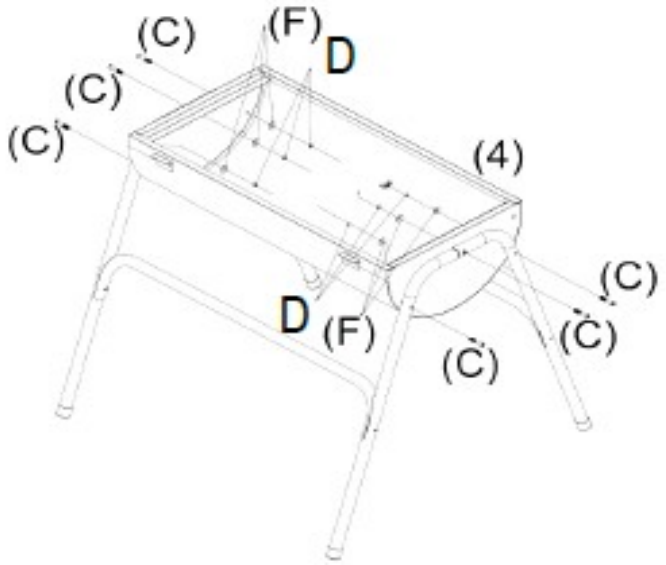

Step 4:
A: Unire la maniglia del coperchio (1) al coperchio (3) – ((A) Viti: 2; (F) Rondelle: 2)

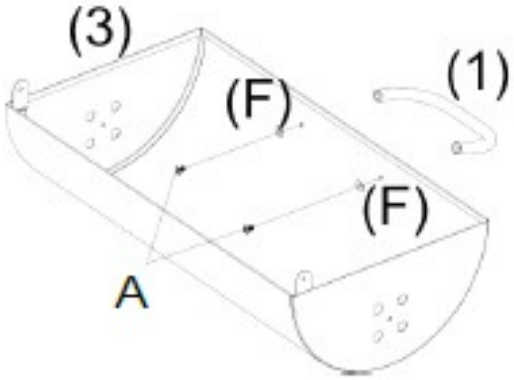

Step: 5
A: Assicurare il coperchio al braciere – ((B) Viti: 8/ (F) Rondelle: 8/ (D) Dadi M6: 8)

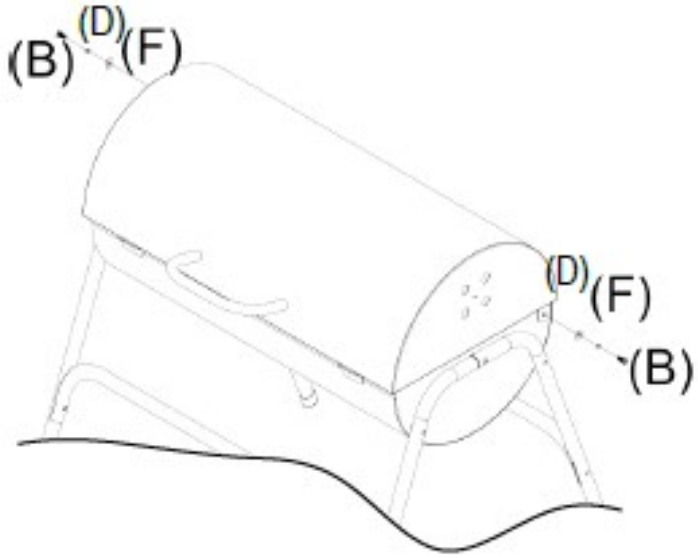

Step 6
A: Inserire la griglia del carbone (7) nel braciere
B: Inserire la griglia di cottura (6) nel braciere

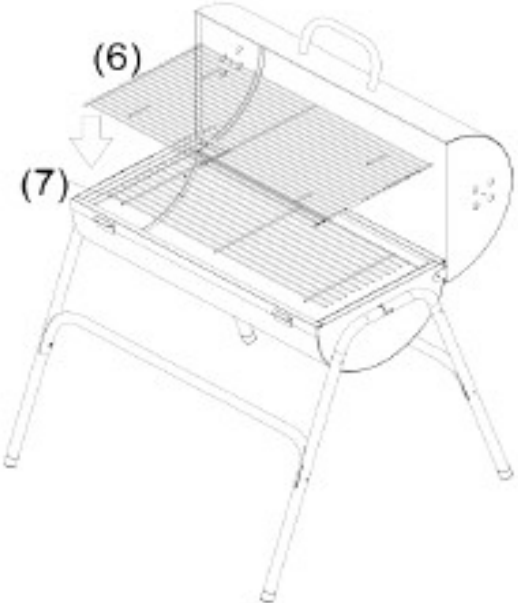

Step 7
A: Fare riferimento ai diagrammi **a**, **b** e **c** per inserire la presa d'aria (2) al lato destro del coperchio ((C) Viti: 1 / (D) Dado:1)

- Prima di tutto, stringere completamente la vite e il dado sul lato destro
- Assicurarsi che il foro di supporto della griglia di riscaldamento corrisponda all'estremitá della vite
- Spingere il foro di supporto della griglia di riscaldamento lungo la vite fino alla fine.

B: fare riferimento ai diagrammi d, e e f per inserire la presa d'aria (2) al lato sinistro del coperchio ((C) Viti: 1 / (D) Dado:1)

- Inserire una vite ed un dado senza stringere completamente
- Assicurarsi che il foro di supporto della griglia di riscaldamento corrisponda all'estremitá della vite
- Stringere i dadi completamente.

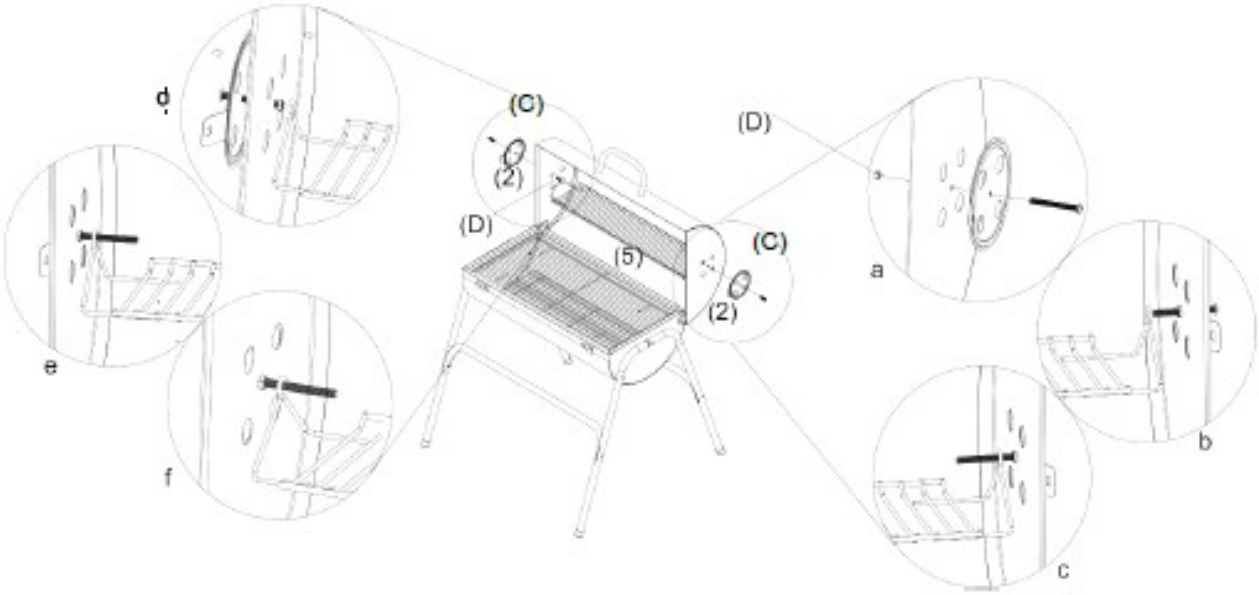

Istruzioni per l'uso

Importante: prima dell'utilizzo, leggere attentamente le istruzioni di montaggio e di sicurezza e conservarle in un luogo sicuro per ogni futura esigenza.

1. Assicurati di aver seguito le istruzioni di montaggio correttamente.
2. Porre il barbecue su una superficie adeguata, livellata e lontano da aree con presenza di fiamme.
3. Utilizzare solo carbone e metodi di accensione adeguati.
4. Non toccare le prese d'aria direttamente con le mani quando il barbecue é in uso o é caldo; utilizza la maniglia della griglia di cottura (12) per regolare l'apertura delle prese d'aria come mostrato sotto

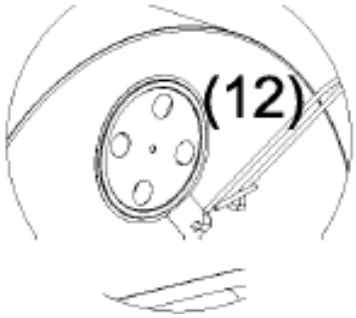

5. Quando hai bisogno di aggiungere carbone, usa l'apposita maniglia per la rimozione della griglia di cottura, come mostrato sotto

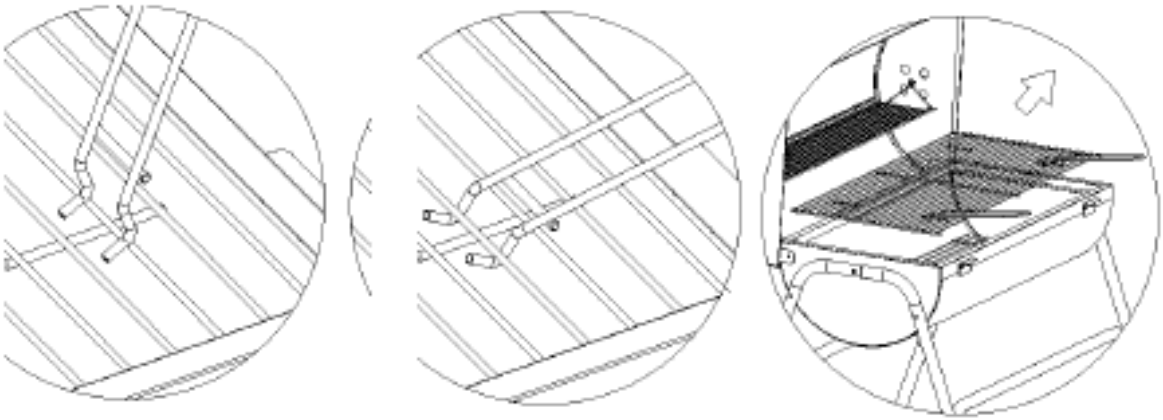

Avvertenze

1. Non toccare MAI le parti metalliche quando potrebbero essere calde.
2. ATTENZIONE: Non usare spiriti o petrolio per accendere il fuoco o riaccenderlo! Utilizzare esclusivamente prodotti infiammabili conformi allo standard EN 1860-3.
3. Usare fluidi, paste o altri materiali infiammabili formulati espressamente per barbecue
4. AVVERTENZA! Non utilizzare al chiuso. Utilizzare il barbecue solo all'aria aperta. Se utilizzato al chiuso, i fiumi sprigionati possono nuocere alla salute anche in modo grave.
5. ATTENZIONE! Il barbecue diventerá molto caldo, non spostarlo durante l'uso.
6. Non maneggiare MAI il carbone dopo averlo acceso.
7. AVVERTENZA! Tenere lontani bambini e animali domestici.
8. Non cercare di accendere il barbecue se del liquido infiammabile é finito accidentalmente sui vostri vestiti.
9. Tieni sempre a portata di mano un estintore o una coperta antincendio.

Suggerimenti di sicurezza

1. Tieni sempre il barbecue su una superficie dura, livellata e resistente al calore, e a debita distanza da recinzioni in legno o naturali ed altri materiali infiammabili
2. Il barbecue deve essere sempre sotto lo stretto controllo di un adulto competente. Tieni lontani i bambini e gli animali domestici una volta acceso il carbone.
3. Non usare mai spiriti, paraffina, petrolio, alcohol metilico, combustibile infiammabile o altri solventi per accendere il barbecue. Per facilitare l'accensione, utilizza solo combustibili conformi allo standard EN 1860-3. Non aggiungere mai liquidi infiammabili quando il carbone é acceso.
4. Non cercare mai di spostare il barbecue se il carbone non é spento, in quanto potrebbe essere estremamente caldo. Attendi sempre che il barbecue si sia completamente raffreddato prima di spostarlo.
5. Non lasciare il barbecue acceso incustodito, anche se per pochi minuti.
6. Il barbecue e il carbone devono essere lasciati scaldare per almeno 30 minuti prima di procedere alla cottura.
7. Non cuocere il cibo prima che sul carbone non si sia formata una patina di cenere.
8. Molte parti metalliche diventeranno molto calde durante l'uso. Raccomandiamo l'uso di presine o guanti protettivi per maneggiare le griglie o girare il cibo.
9. Quando il grasso del cibo cola sul carbone, potrebbero verificarsi delle fiammate. Tieni uno spruzzatore d'acqua a portata di mano in modo da estinguere le fiammate ed evitare che il cibo si bruci.
10. Quando la cottura é finita, spegnere il carbone dell'acqua vaporizzata o coprendolo con della sabbia.
11. Ricorda di accertarti che il barbecue sia totalmente freddo prima di spostarlo o pulirlo.
12. Per non pregiudicare la durata delle parti metalliche, non lasciare il barbecue all'aperto senza protezioni contro le intemperie. L'ideale é conservarlo in garage o in una casetta da giardino.

Suggerimenti utili

1. Per facilitarti le operazioni di pulizia, rivesti il braciere con dei fogli d'alluminio con la parte argentata verso l'alto facendo attenzione a non ostruire le prese d'aria.
2. Il carbone puó essere reperito in commercio sotto forma di pezzi di legno irregolari o di mattoncini. Di solito, i pezzi di legno irregolari sono ottimi per cuocere cibi che richiedono una cottura veloce come hamburger o salsicce, mentre i mattoncini sono piú utili per cuocere arrosti in quanto tengono il calore piú a lungo.
3. Non é consigliabile riempire completamente il braciere di carbone.
4. Se si verificano fiammate a causa della caduta di grasso, spegnerle con uno spruzzatore d'acqua.
5. A cottura ultimata, non gettare mai acqua direttamente sul carbone acceso, in quanto potresti danneggiare il barbecue. Utilizza la vecchia cenere, della sabbia o dell'acqua vaporizzata.
6. Per pulire il barbecue, immergi la griglia di cottura e gli accessori in acqua e sapone immediatamente dopo l'utilizzo. Asciuga bene e riponi in un luogo asciutto. Non lasciare il barbecue all'esterno senza protezioni.

Attenzione:

1. Questo barbecue é adatto solo per uso all'aperto.
2. Tieni sempre il barbecue su una superficie dura, livellata e resistente al calore, e a debita distanza da recinzioni in legno o naturali ed altri materiali infiammabili.
3. Il barbecue puó diventare molto caldo. Tenere lontani bambini ed animali domestici.
4. Non spostare il barbecue quando in uso o ancora caldo.
5. Quando si utilizza o si sposta la griglia di cottura, é consigliabile l'utilizzo di guanti protettivi.
6. Non lasciare il barbecue all'aperto senza protezioni.

Customer Service
customerservice@primrose-italia.eu
+39 0691657822